ОТРАСЛЕВОЙ СТАНДАРТ

Детали и сборочные единицы трубопроводов АС
$P_{раб}$ < 2,2 МПа (22 кгс/см^2), T ≤ 300 °С

ТРОЙНИКИ ПЕРЕХОДНЫЕ С УСИЛЕННЫМ ШТУЦЕРОМ

Конструкция и размеры

ОСТ
34-10-433-90

Дата введения 01.01.91

Несоблюдение стандарта преследуется по закону

1. Настоящий стандарт распространяется на переходные тройники с усиленным штуцером из коррозионно-стойкой стали для трубопроводов групп В и С атомных станций по «Правилам АЭУ».

Стандарт соответствует требованиям «Правил АЭУ».

Допускается применение переходных тройников с усиленным штуцером по данному стандарту для трубопроводов, на которые распространяются «Правила пара и горячей воды» и СНиП 3.05.05.

2. Конструкция и размеры переходных тройников с усиленным штуцером должны соответствовать указанным на черт. 1 и в табл. 1 и 2.

После рассверловки

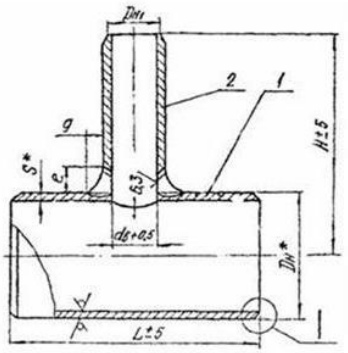

До рассверловки

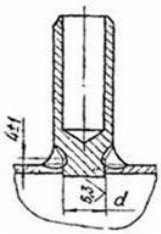

I

Для D_H ≤ 57 мм

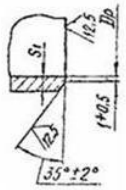

Для D_H от 76 до 108 мм

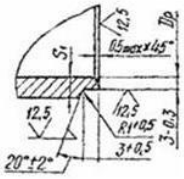

Для $D_H \geq 133$ мм

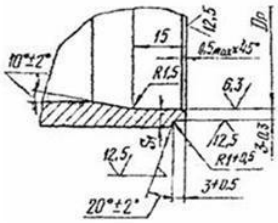

* Размеры для справок

Черт. 1

Таблица 1

Размеры в мм

Обозначение	Условное давление P_y, МПа (кгс/см^2)	Условный проход D_y / D_{y1}	Размеры присоединяемых труб: к корпусу	Размеры присоединяемых труб: к штуцеру	$D_н$	$D_{н1}$	D_p Номин.	D_p Пред. откл.	d Номин.	d Пред. откл.	$d_б$	S	S_1	L	H	g (не менее)	c (не менее)	Масса, кг
01	2,5 (25)*	15×10	18×2,5	14×2	18	14	13,5	+0,18	7	+0,10	10	2,5	2,0	130	105	6	12	0,27
02		20×10	25×3		25		19,5	+0,21				3,0	2,5		110			0,36
03		20×15		18×2,5		18			10	+0,12	13							0,42
04		25×10	32×2,5	14×2	32	14	28		7	+0,10	10	2,5	2,0	150				0,43
05		25×15		18×2,5		18			10	+0,12	13							0,48
06		25×20		25×3		25			15		19							0,66
07		32×10	38×3	14×2	38	14	33	+0,25	7	+0,10	10	3,0	2,5		115			0,53
08		32×15		18×2,5		18			10	+0,12	13							0,59
09		32×20		25×3		25			15		19							0,76
10		32×25		32×2,5		32			24	+0,14	28							0,93
11		50×10	57×3	14×2	57	14	52	+0,30	7	+0,10	10			200	125			0,95
12		50×15		18×2,5		18			10	+0,12	13							1,01
13		50×20		25×3		25			15		19							1,19
14		50×25		32×2,5		32			24	+0,14	28							1,36
15		50×32		38×3		38			28		33					7	14	1,58
16		65×15	76×4,5	18×2,5	76	18	68	+0,30	10	+0,12	13	4,5	3,5	200	134	6	12	1,80
17		65×20		25×3		25			15		19					12	6	1,98
18		65×25		32×2,5		32			24	+0,14	28				132			2,15
19		65×32		38×3		38			28		33					14	7	2,37
20		80×20	89×5	25×3	89	25	80		15	+0,12	19	5,0	4,0	250	140	12	6	2,99
21		80×25		32×2,5		32			24	+0,14	28							3,15
22		80×32		38×3		38			28		33					14	7	3,37
23		100×25	108×5	32×2,5	108	32	99	+0,35	24		28				150	12	6	3,74
24		100×32		38×3		38			28		33					14	7	3,96
25		125×32	133×6		133		124	+0,40				6,0	3,0		160			5,49
26		150×32	159×6		159		150								175			6,46

* Применение переходных тройников с усиленным штуцером допускается для трубопроводов группы В с рабочим давлением $P_{раб} \leq 1.57$ МПа (16 кгс/см^2) и расчетной температурой $T \leq 100$ °С.

Пример условного обозначения переходного тройника с усилением штуцером D_y 80 мм и D_{y1} 25 мм, P_y 1,5 МПа (15 кгс/см^2) для трубопроводов группы В по «Правилам АЭУ» с контролем сварных швов по ПНАЭ Г-7-010 для сварного соединения IIIс категории:

Тройник переходной В 80×25-1,5-IIIс 21 ОСТ 34-10-433-90,

то же, для трубопроводов группы С на условное давление P_y 2,5 МПа (25 кгс/см^2) с контролем сварных швов для IIIв категории сварного соединения:

Тройник переходной С 80×25-2,5-IIIв 21 ОСТ 34-10-433-90,

то же, для трубопроводов, на которые распространяются «Правила пара и горячей воды»:

Тройник переходной П 80×25-2,5-IIIв 21 ОСТ 34-10-433-90,

то же, для трубопроводов, на которые распространяются СНиП 3.05.05:

Тройник переходной 80×25-2,5-IIIв 21 ОСТ 34-10-433-90.

Таблица 2

Обозначение тройника переходного с усиленным штуцером	Поз. 1 Корпус: Размеры в мм $D_н$×S	Размеры в мм L	Материал: Марка стали	Материал: Стандарт	Масса, кг	Поз. 2 Штуцер: Обозначение
01	18×2,5	130	08Х18Н10Т или 12Х18Н10Т	См. ОСТ 34-10-416	0,12	2-01
02	25×3				0,21	
03						2-02
04	32×2,5	150			0,27	2-01
05						2-02
06						2-03
07	38×3				0,38	2-01
08						2-02
09						2-03
10					0,37	2-04
11	57×3				0,80	2-01
12						2-02
13						2-03
14						2-04

15		200			0,79	2-05
16	76×4,5				1,59	2-02
17						2-03
18					1,58	2-04
19						2-05
20	89×5	250			2,60	2-03
21					2,59	2-04
22					2,58	2-05
23	108×5				3,17	2-04
24					3,16	2-05
25	133×6				4,70	
26	159×6				5,66	

3. Конструкция и размеры штуцеров должны соответствовать указанным на черт. 2 и в табл. 3.

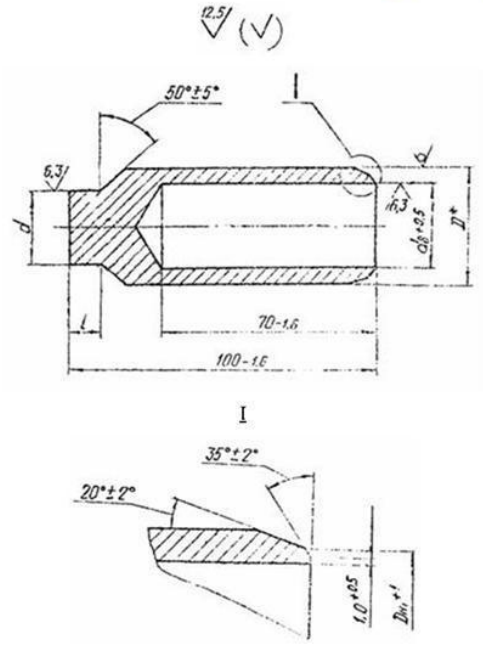

* Размер для справки

Черт. 2

Таблица 3

Размеры в мм

Обозначение	Условное давление $P_у$, МПа (кгс/см^2)	Условный проход $D_у$	D	$D_{н1}$	$d_в$	d		l	Материал		Масса, кг
						Номин.	Пред. откл.		Марка стали	Условия поставки	
2-01	2,5 (25)	10	18	14	10	7	-0,050 -0,150	8	08Х18Н10Т или 12Х18Н10Т ГОСТ 5632	Круг ГОСТ 5949	0,15
2-02		15	22	18	13	10	-0,060				0,21
2-03		20	30	25	19	15	-0,180				0,39
2-04		25	38	32	28	24	-0,070	10			0,59
2-05		32	45	38	33	28	-0,210				0,79

4. Материал:

а) корпуса дет. 1 - см. табл. 2,

б) штуцера дет. 2 - см. табл. 3.

5. Неуказанные предельные отклонения размеров - по классу точности «грубый» ГОСТ 25670.

6. Несоосность диаметров D и $d_В$ не более 0,5 мм.

7. С целью обеспечения допустимого смещения кромок при $S \leq 5$ мм выполнить калибровку или раздачу концов корпуса.

8. Сварные стыковые соединения - по ОСТ 34-10-417.

9. Методы и объем контроля сварного соединения штуцера с корпусом тройников - в соответствии с ОСТ 34-10-440.

10. Остальные технические требования - по ОСТ 34-10-440.

Лист регистрации изменений ОСТ 34-10-433-90

Изм.	Номера листов (страниц)				Номер документа	Подпись	Дата	Срок введения изменения
	измененных	замененных	новых	аннулированных				